社会福祉法人 多摩大和園
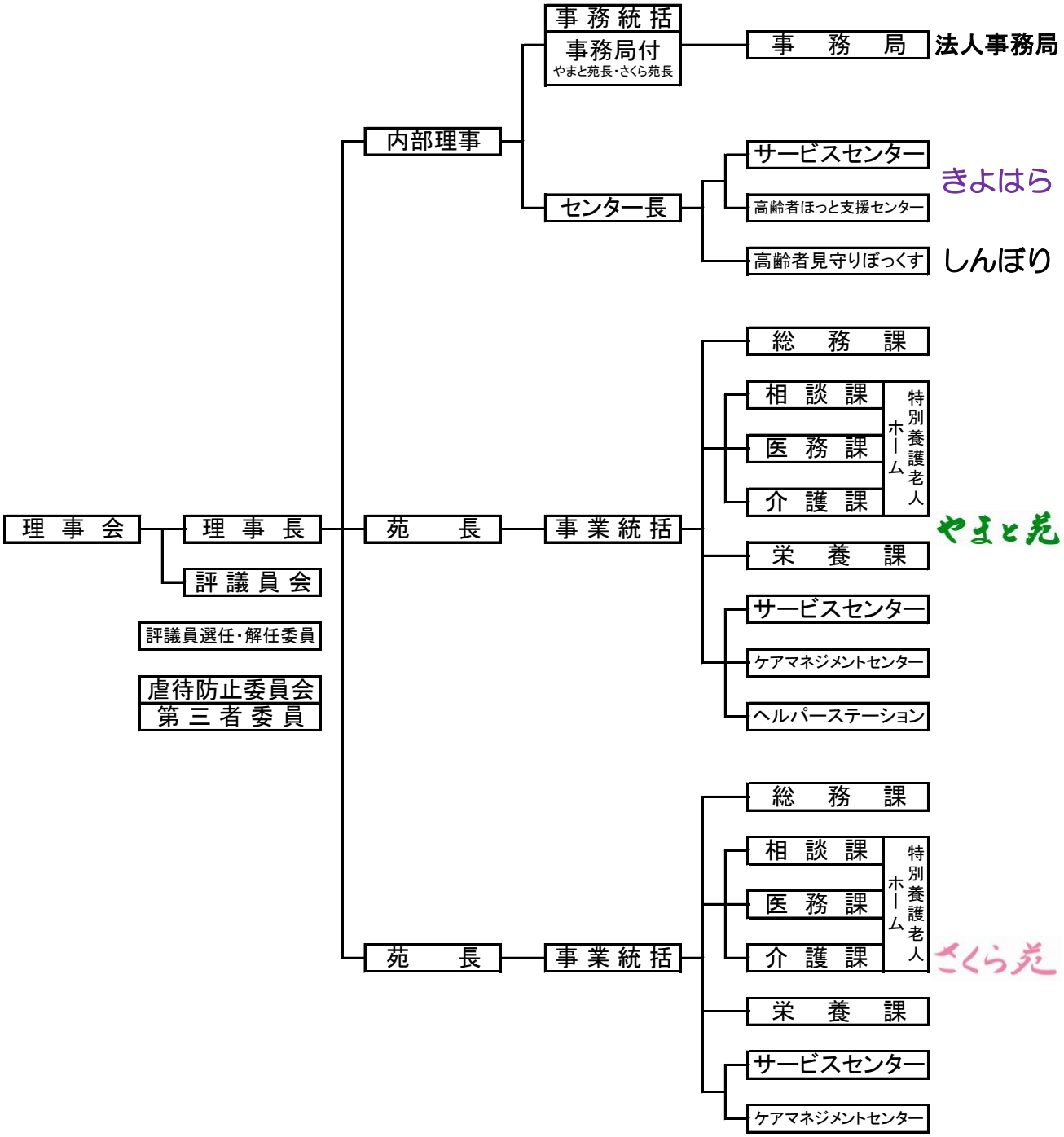
法人・施設組織図